ワークスガレージ　WORKS GARAGE

◆ 仕様

床外寸法(W×D)	2440mm×2440mm(1.8坪)～
建物外寸法(W×D)	2496mm×2496mm～
内部壁高	1934mm
内部最高部高	2512mm
開口サイズ(W×H)	1628mm×1807mm ※床なし、ドア下1cmすき間ありの場合
外壁	Smart Side Panel(10mm厚)
躯体	2×4フレーミング
屋根葺材	アスファルトシングル

※1スパンごとに4フィート(1.2m)ずつ延長可能。
※キット価格には、「屋根材」が含まれております。
※外壁の色はペンキ塗付したものです。(水性ペンキをご用意下さい)
※10㎡を超えるサイズの製品については、建築確認申請が必要な場合があります。
※ドアノブ1個につき、鍵2個セット
(鍵のみをご用意することができません。)

ワークスガレージ延長図

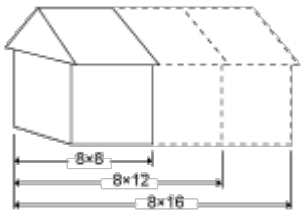
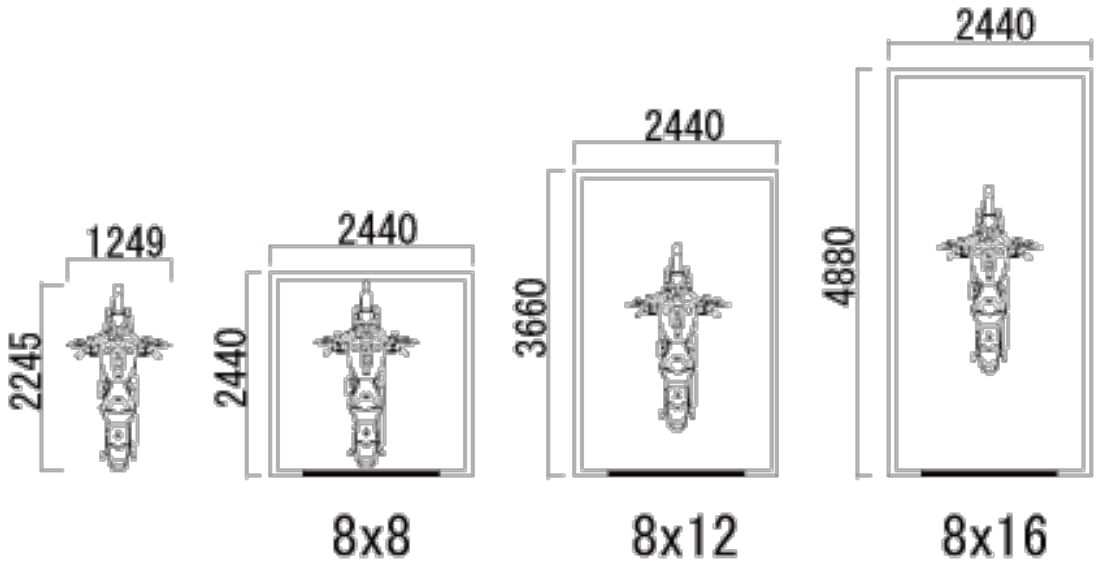
ワークスガレージ平面図(バイクガレージ・物置等)